CABINA DE ENJUICIAMIENTO

DESCRIPCIÓN

- **Cabina realizada en tablero de madera de densidad media (DM) de 19 mm de espesor.**
- **Iluminación con un tubo fluorescente a cada lado de 36W/640 (4000k de temperatura de color).**
- **Puerta trasera útil con mosquitera.**

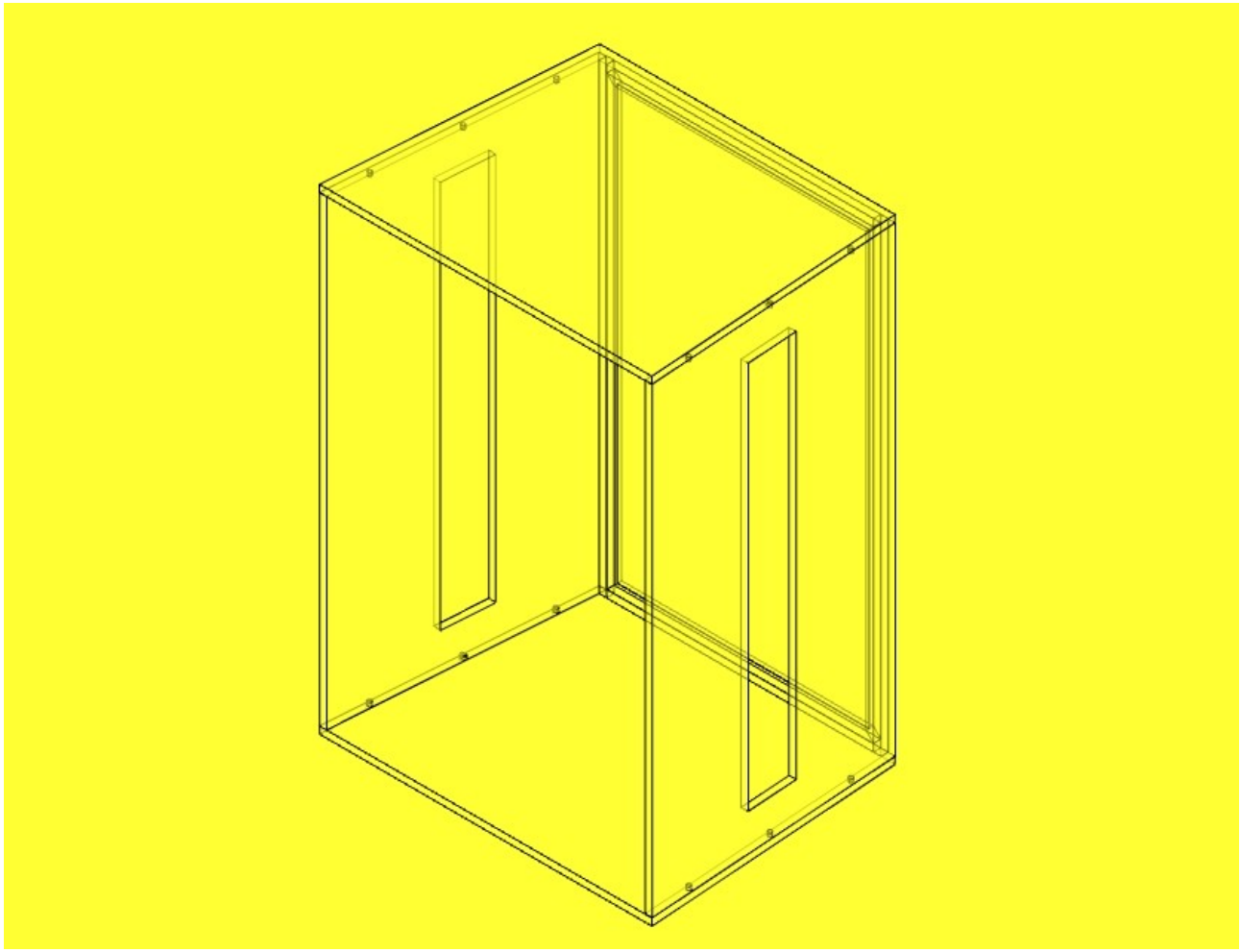

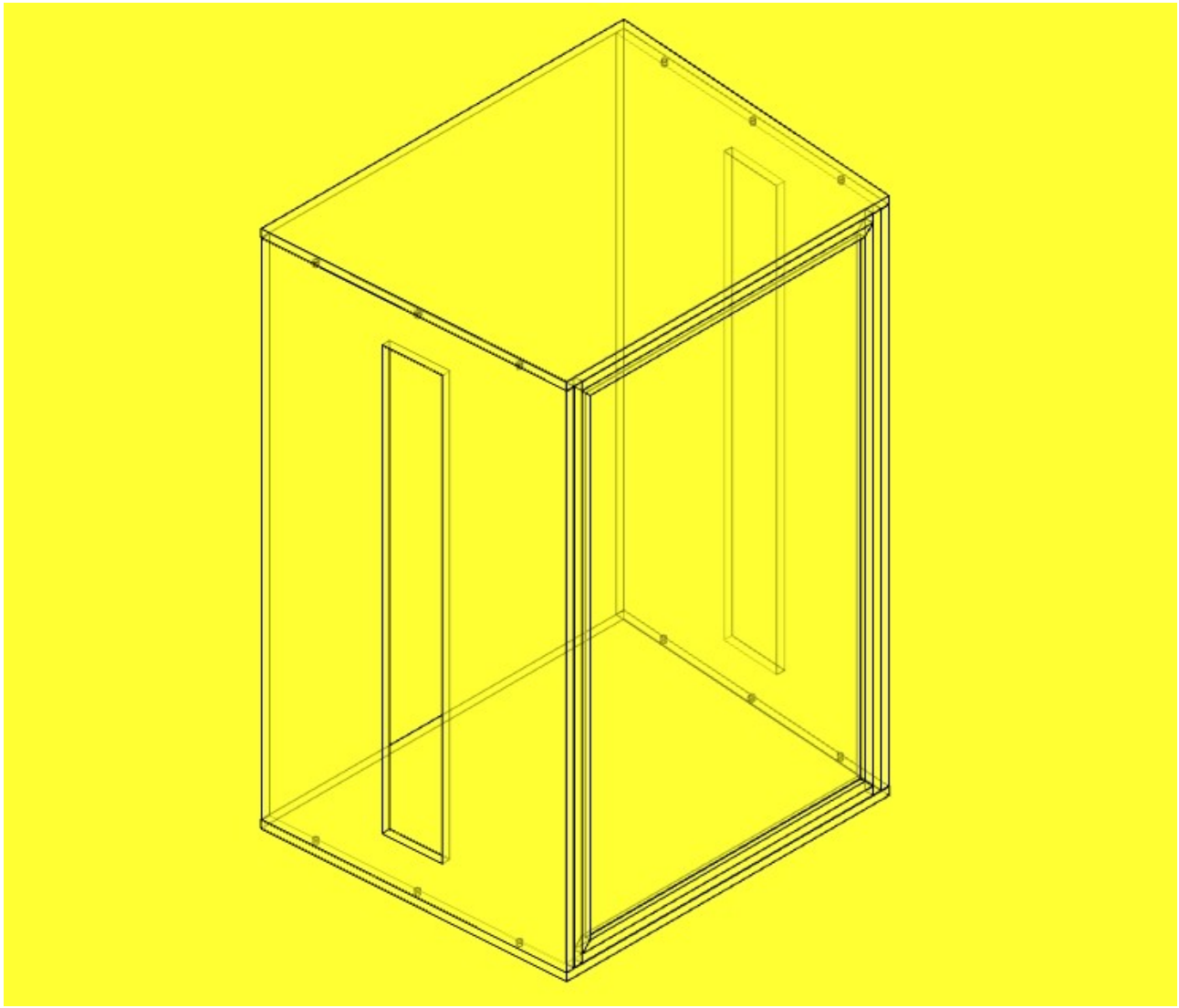

Cabina de enjuiciamiento Canario de Canto Español Discontinuo

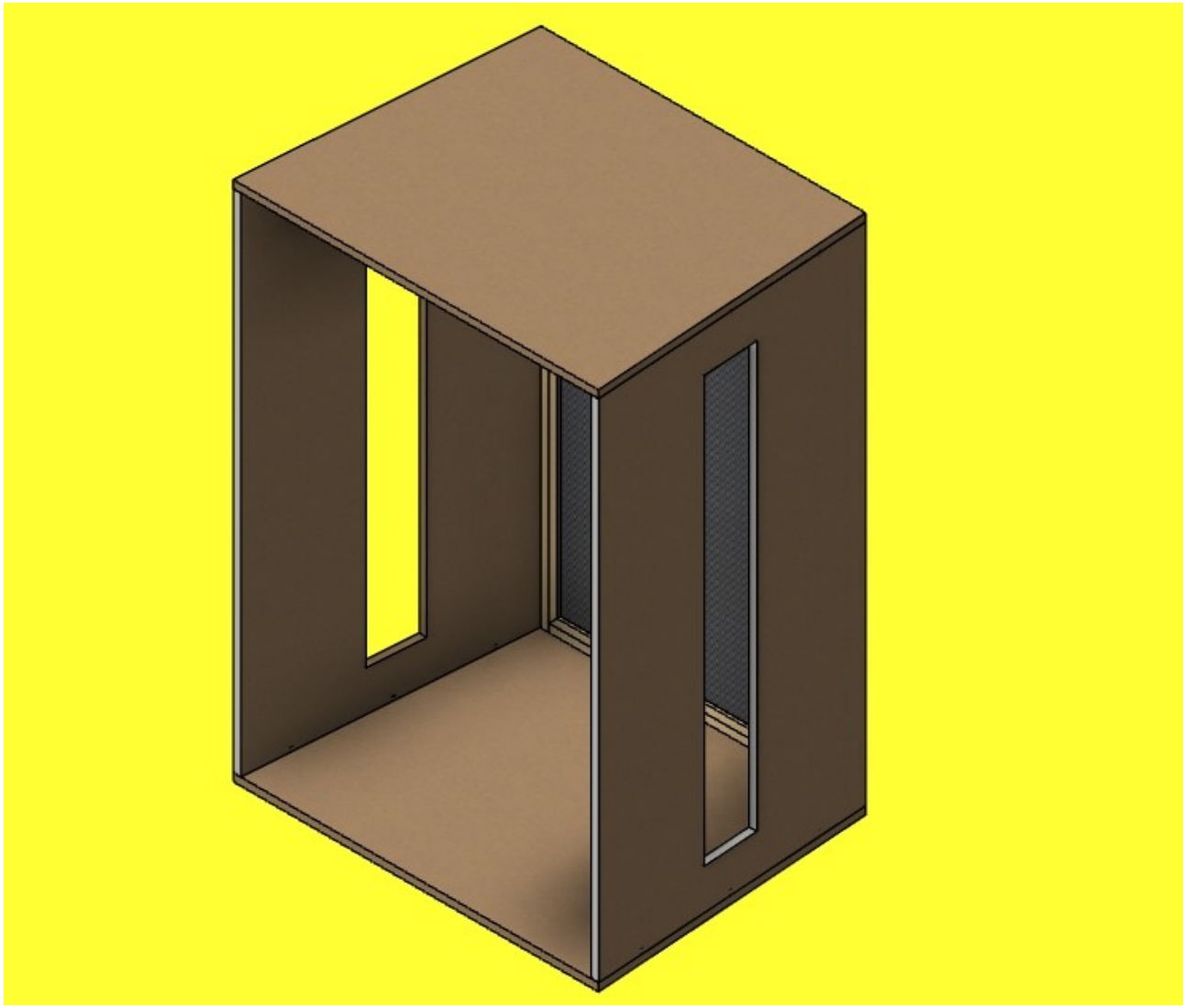

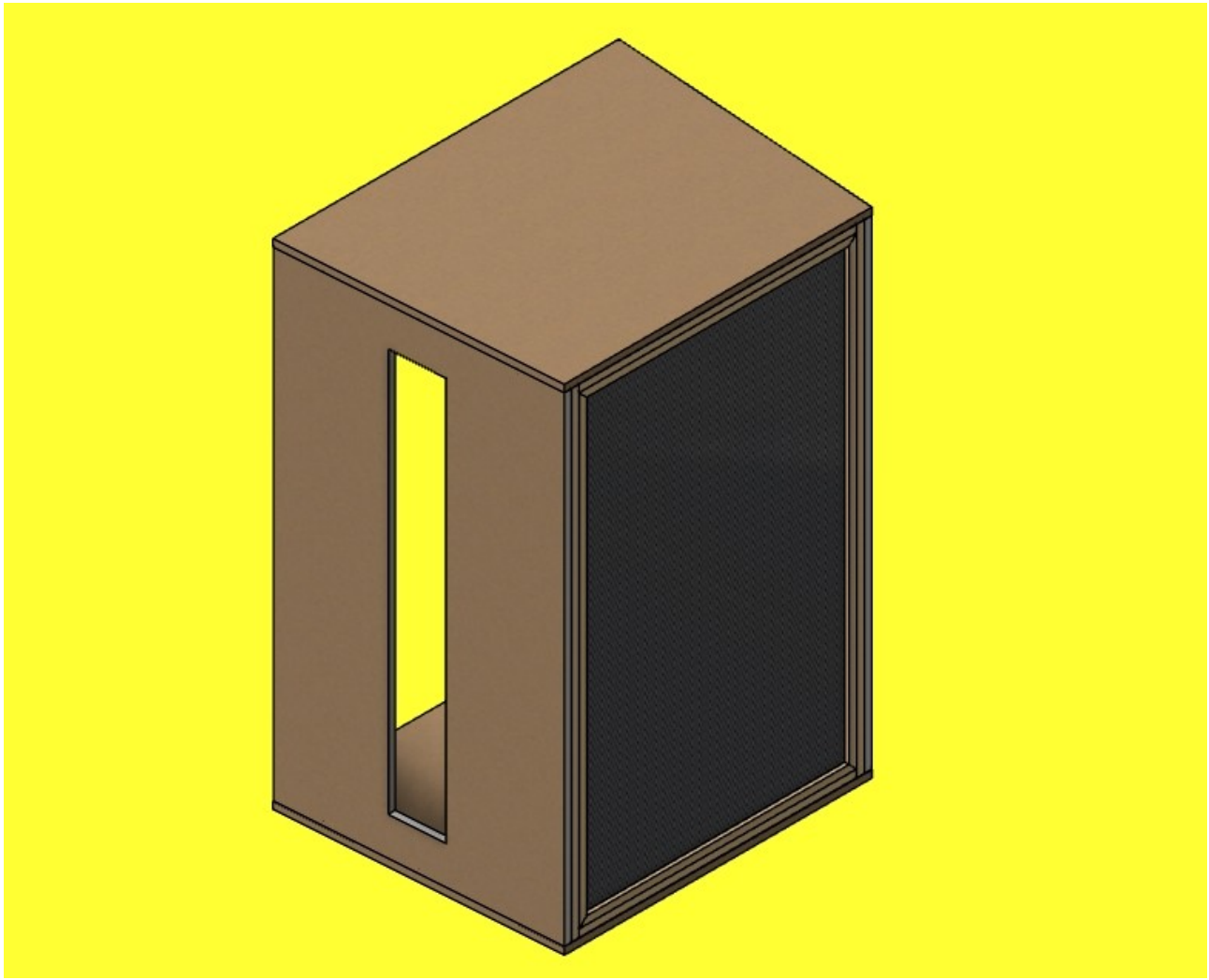

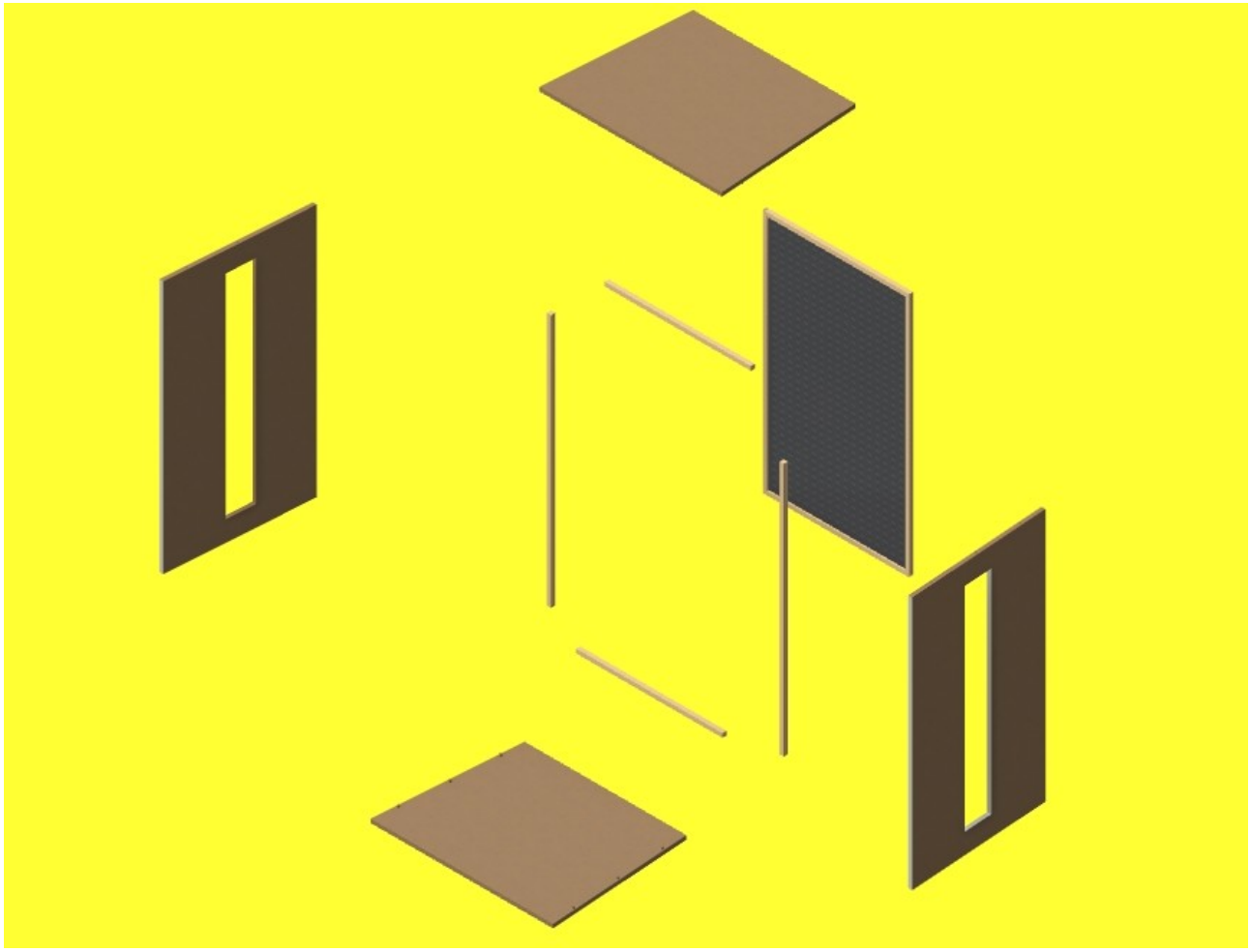

BASE INFERIOR Y SUPERIOR

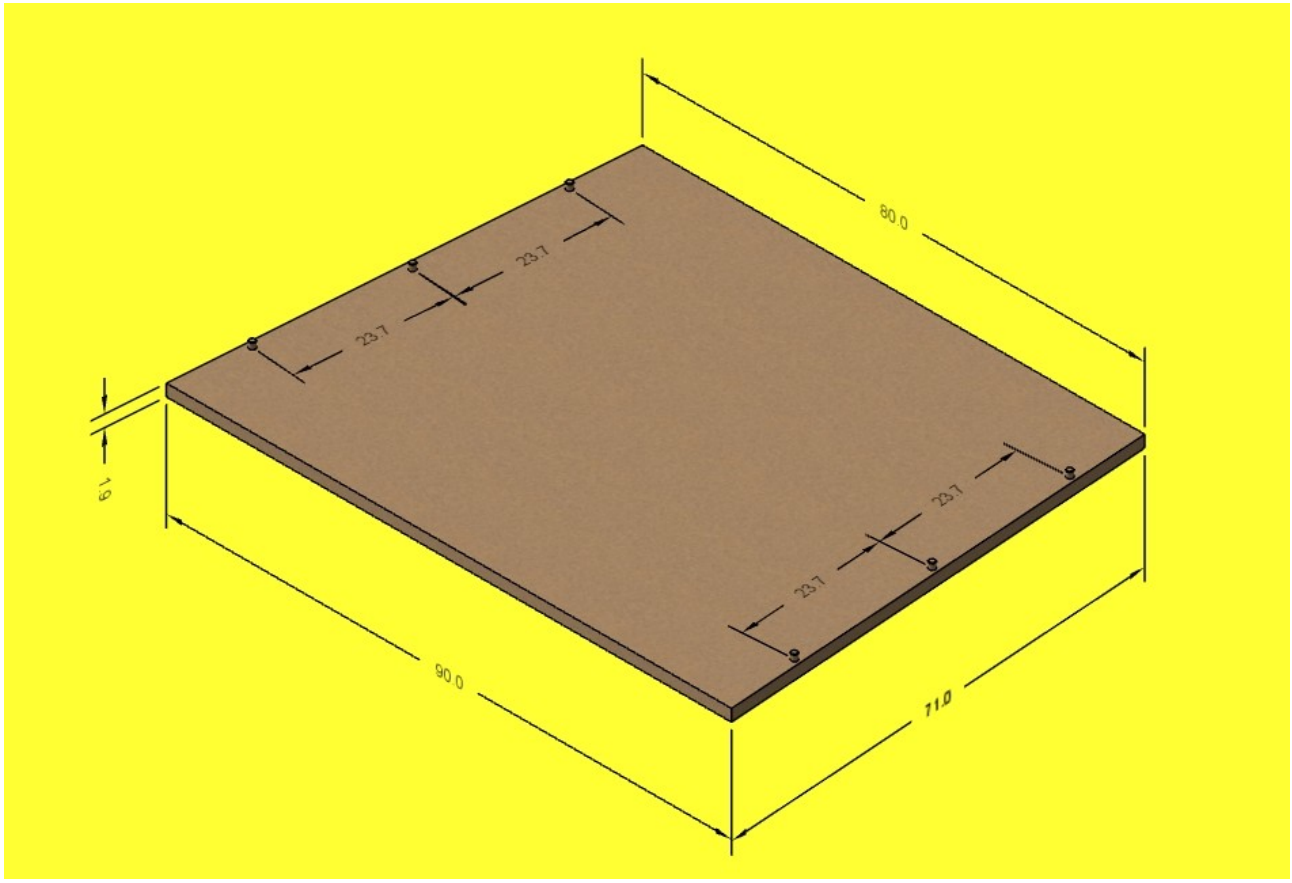

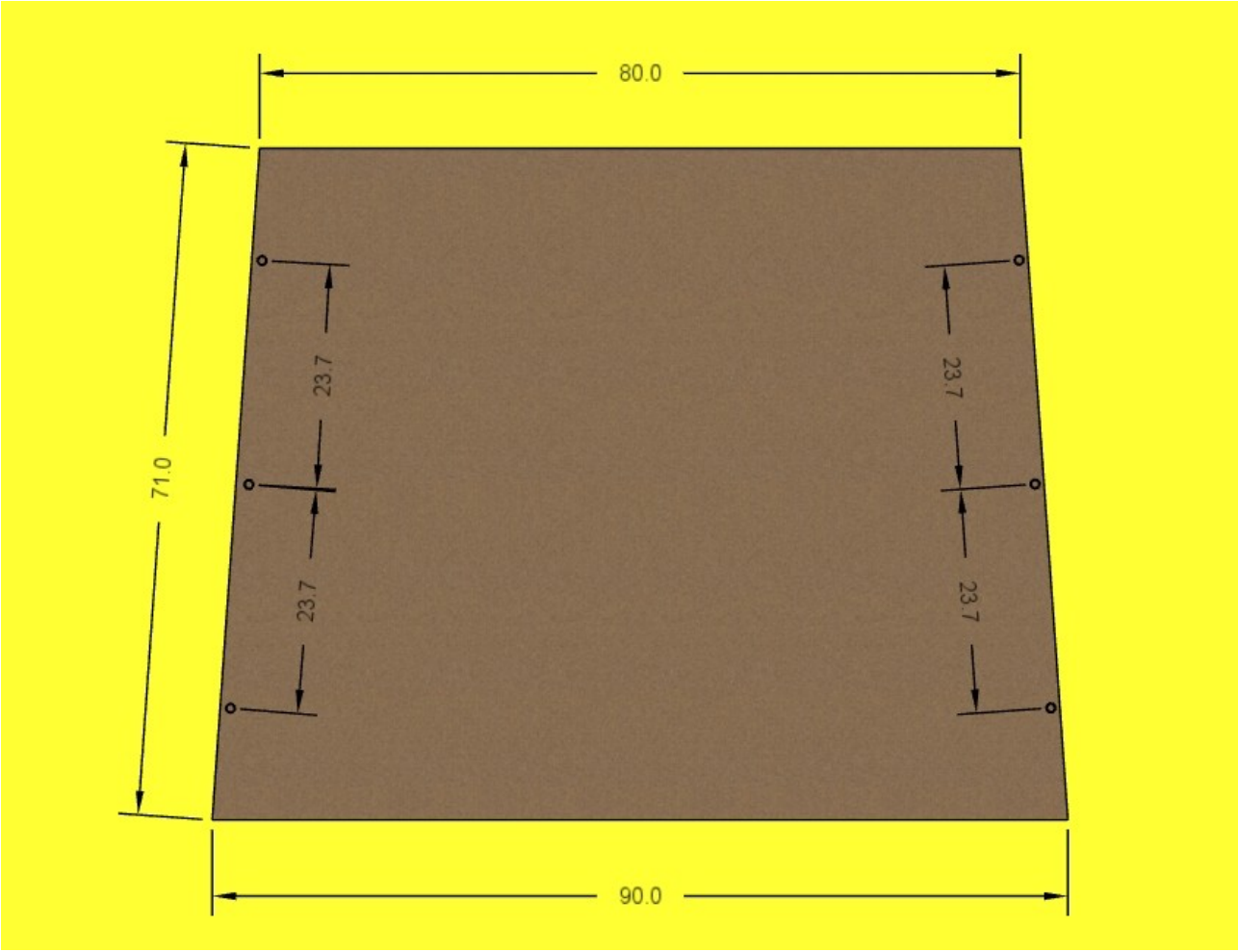
80.0
71.0
23.7
23.7
23.7
23.7
90.0

LATERALES

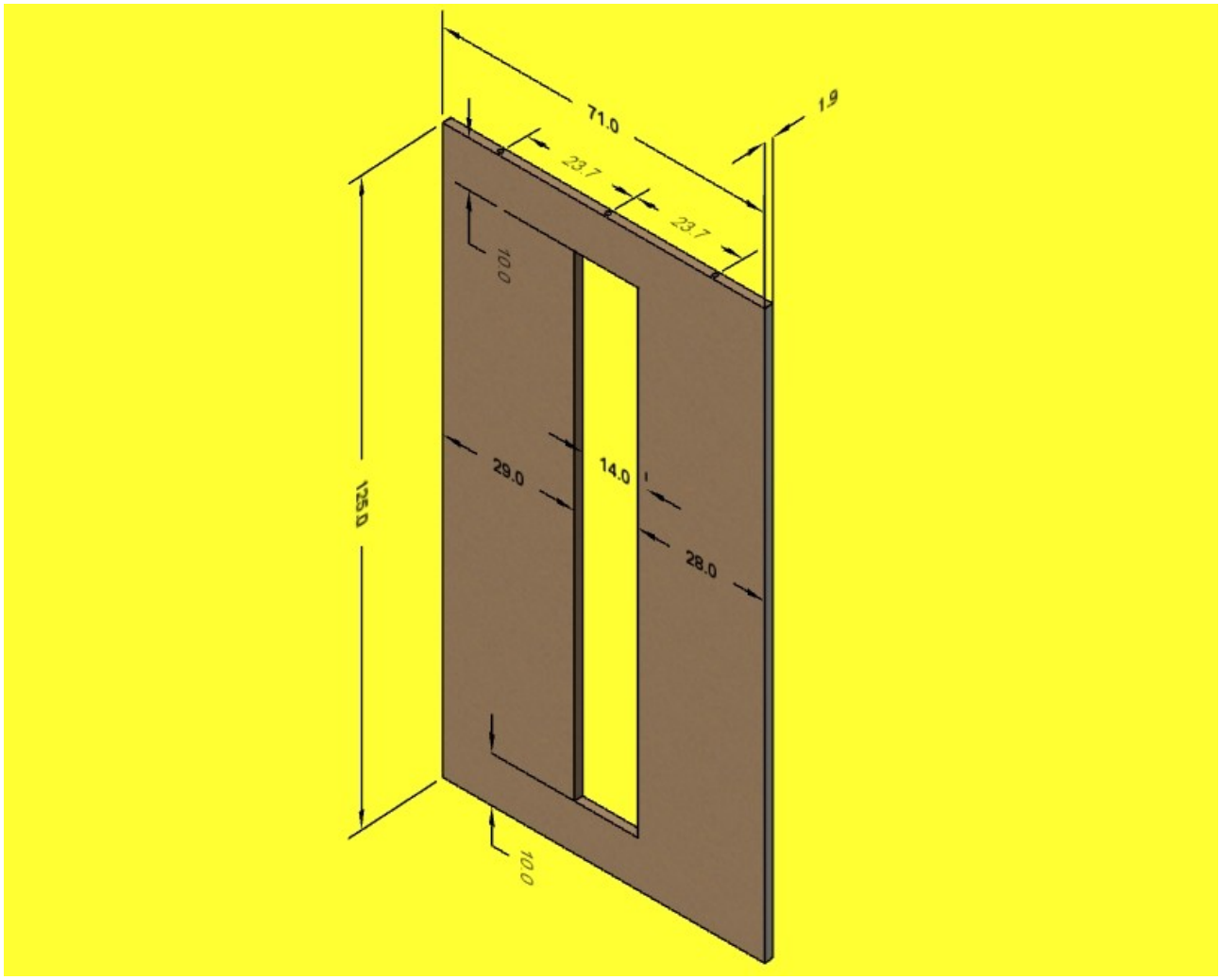

LISTONES TRASEROS

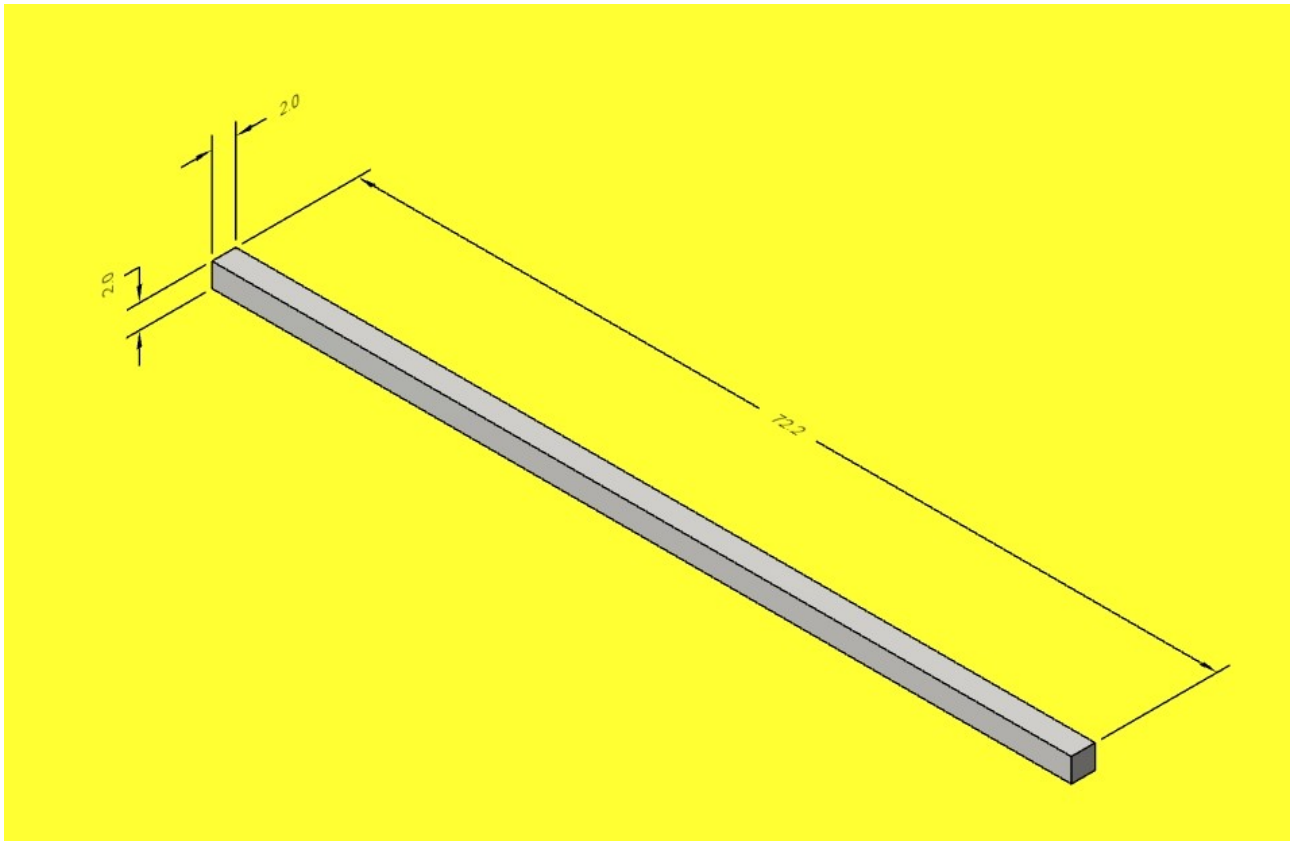

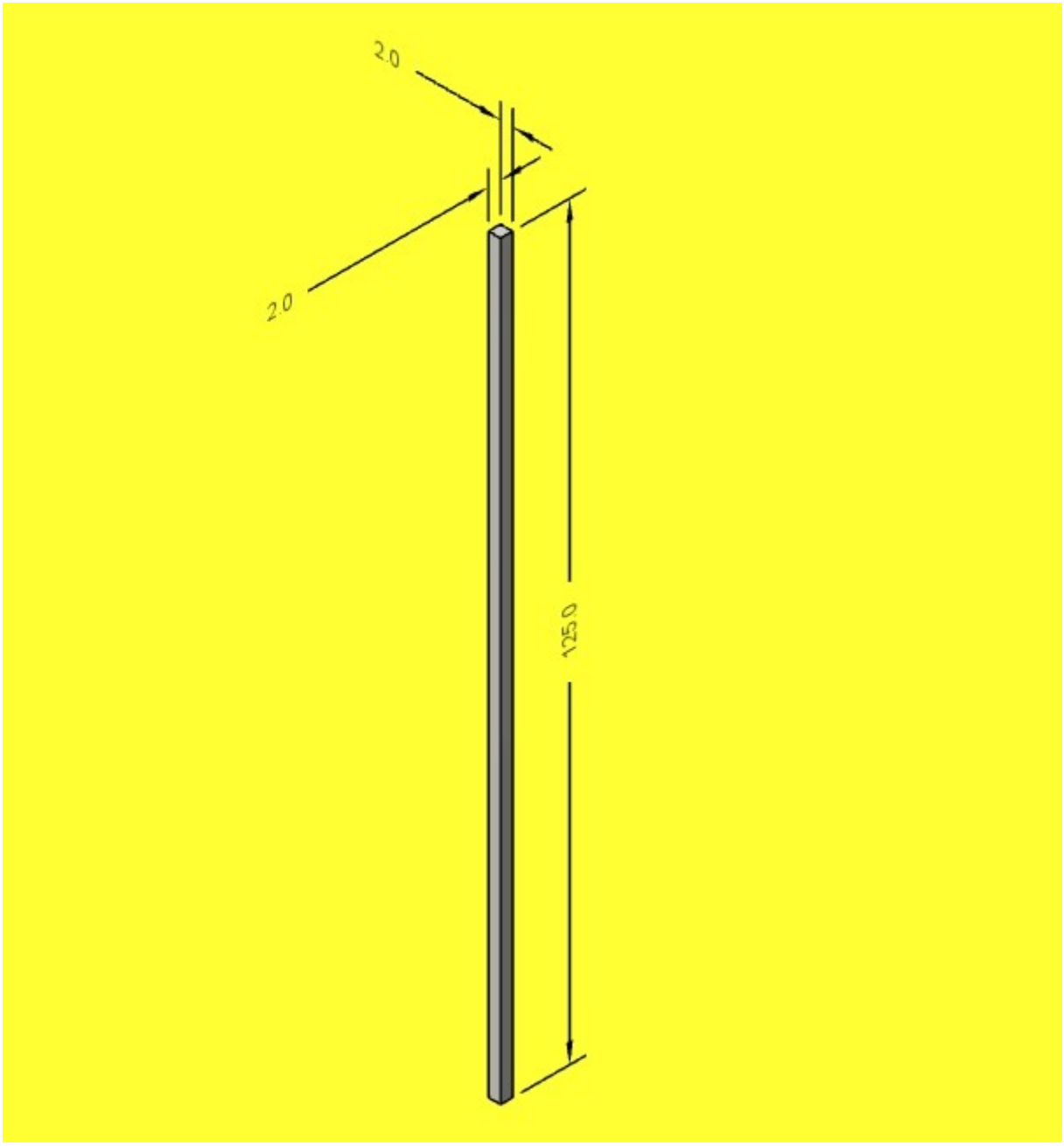
2.0
2.0
125.0

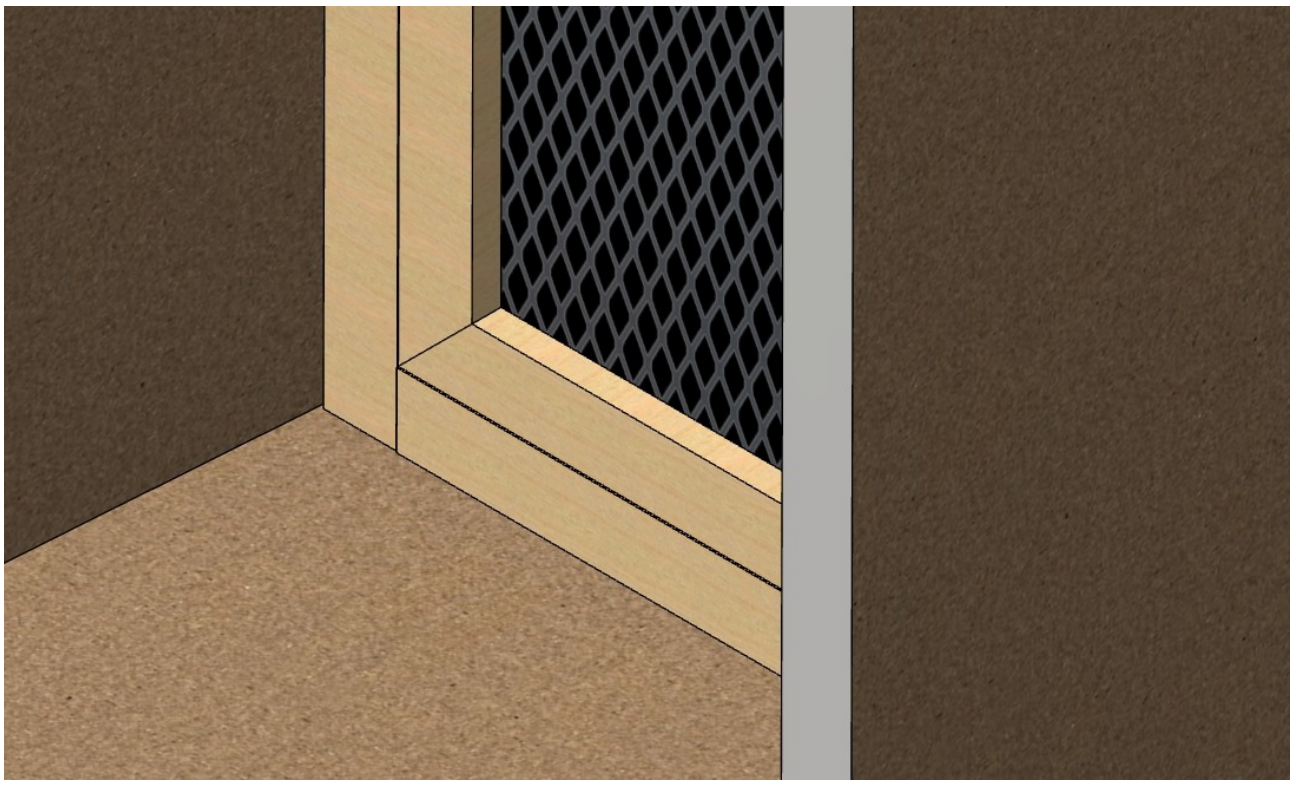

PUERTA CON MOSQUITERA

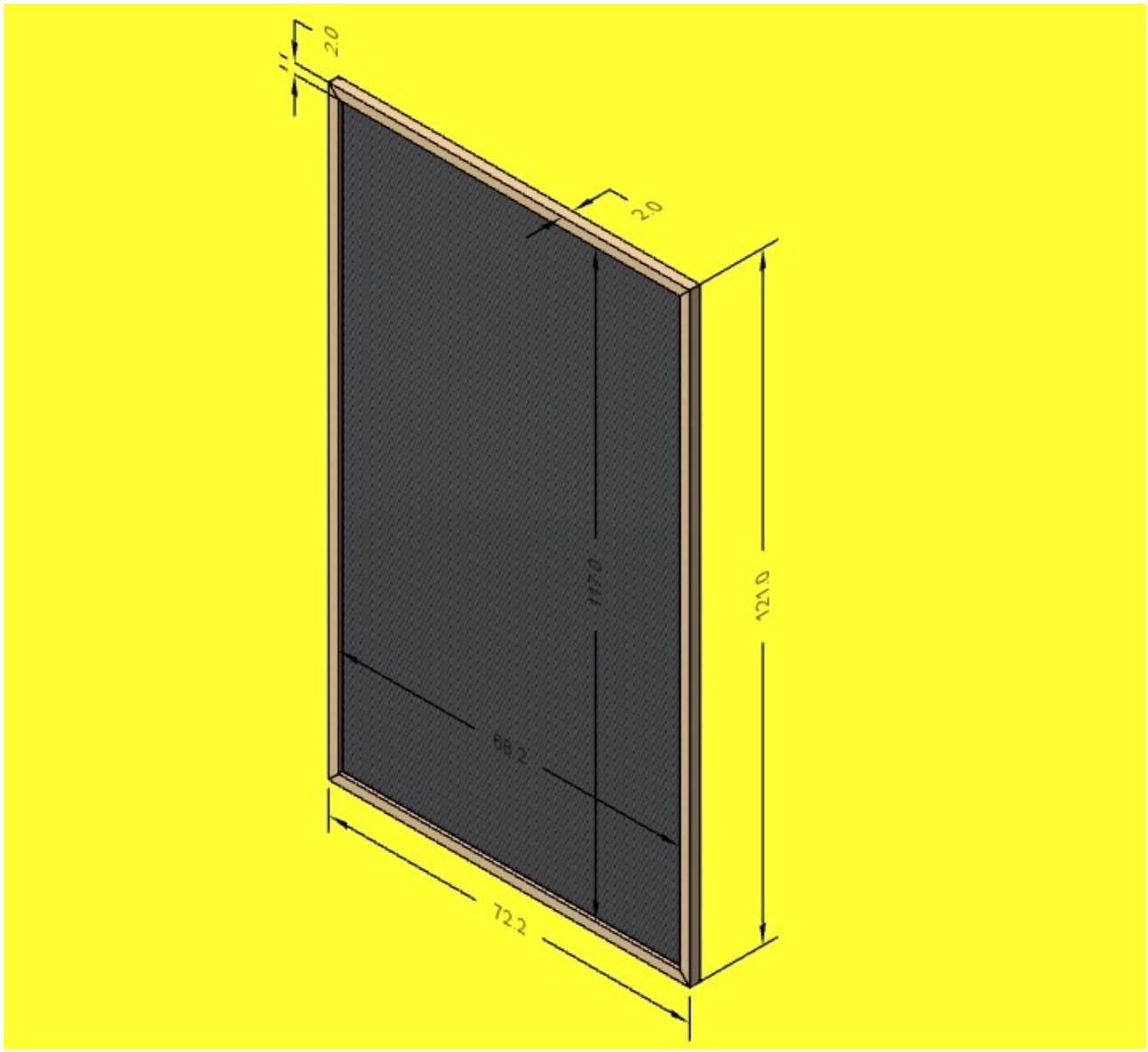

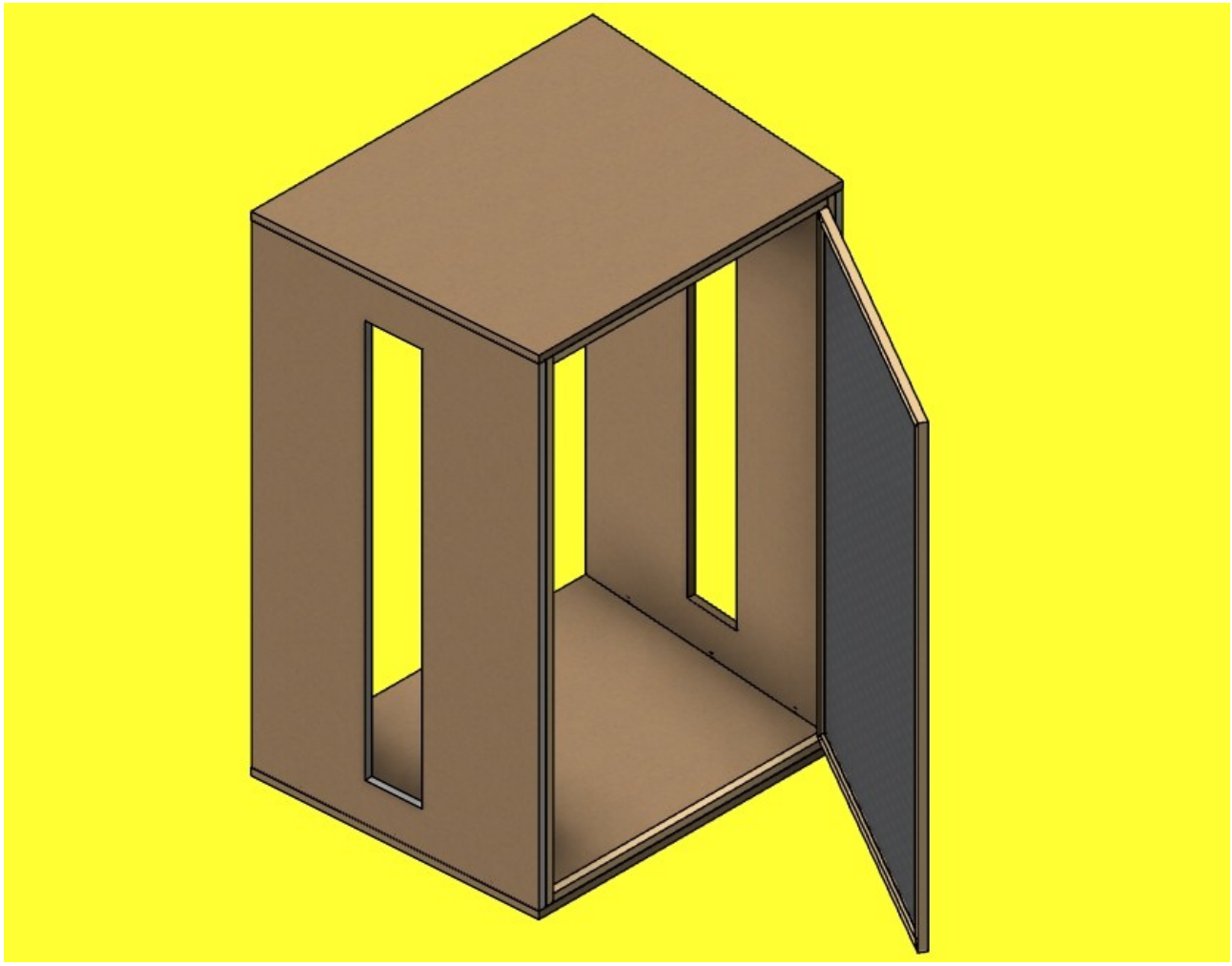

CLUB DE CANTO
FLOREO